SLCE®
watermakers

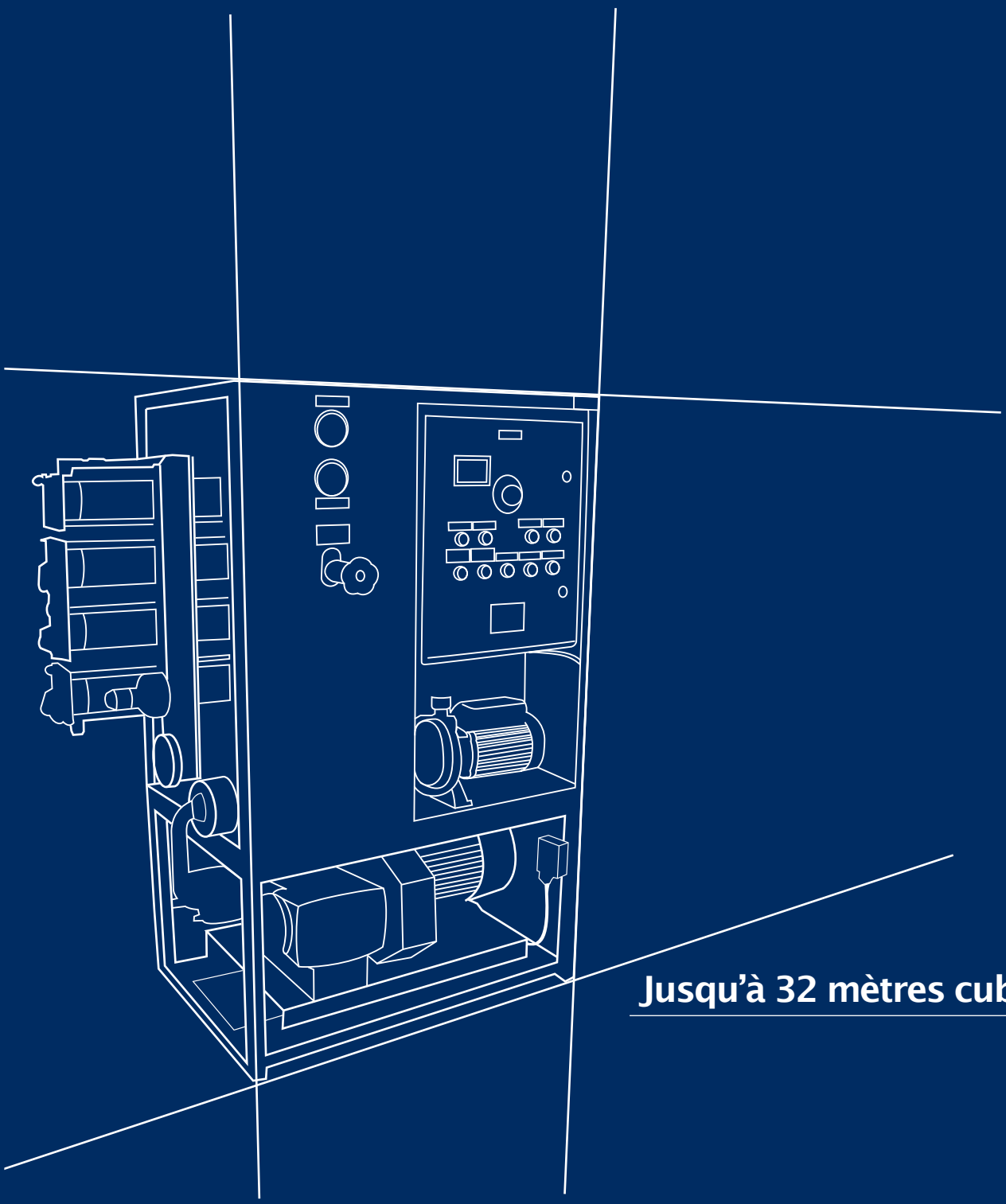

Jusqu'à 32 mètres cubes par jour

Conçus pour une utilisation professionnelle intensive sur des navires professionnels et sur des sites terrestres, les osmoseurs SLCE SD sont réputés pour leur robustesse et leur simplicité.

- **Gamme SLCE SD 5 : de 1.5 à 5.5 mètres cubes par jour**
- **Gamme SLCE SD 11 et SD 21 : de 5 à 20 mètres cubes par jour**
- **Gamme SLCE SD 22 : jusqu'à 32 mètres cubes par jour**

Découvrez leur remarquable fiabilité, fruit d'une expérience de plus de 20 ans sur toutes les mers du monde.

Conception, fabrication, support technique, réseau international d'agents techniques : l'organisation de SLCE est entièrement tournée vers la qualité et le service.

Simple et sûr

Installation facile

- Osmoseur très **compact**
- **Large gamme** de présentation adaptée à toutes les contraintes d'installation

Utilisation simple

- **Fonctionnement automatique** (commande par simple bouton marche/arrêt)
- Équipement complet et **fonctionnel**
- Dispositif de **rinçage automatique**

Entretien réduit

- Conception **rigoureuse**
- Matériaux **nobles**
- Composants de **qualité** supérieure
- **Automatismes** avancés

L'entretien, fortement limité, ne nécessite aucune compétence technique particulière

Confort et sécurité à bord

- Dispositif de **contrôle** continu de la qualité de l'eau produite
- Large choix proposé d'équipements de **post-traitement**
- Production d'eau conforme aux standards **OMS** et **MCA**

Compacte et modulaire

Les osmoseurs SLCE SD existent en différentes capacités et différentes versions adaptées à vos contraintes d'installation et d'exploitation.

Les versions **modulaires** et en **kit** sont adaptées aux installations dans des espaces limités ou exigus.

La version **Twin** est pertinente lorsque l'installation d'un équipement de **secours** est requise.

SLCE SD5

De 1.5 à 5.5 m³/24 h

Compact

Dimensions réduites et capacités adaptées à l'équipement de navires de faible tonnage.

Le filtre à sable et le filtre à neutralit sont séparés du skid.

Le module d'osmose peut être intégré ou séparé du skid.

Capacité	Type	Puissance installée	Poids osmoseur	Poids filtre à sable
1,5 m³/24 h	SD5-201	3 kW	120 kg	125 kg
3 m³/24 h	SD5-202		125 kg	
4,5 m³/24 h	SD5-203		130 kg	
5,5 m³/24 h	SD5-204		140 kg	

SLCE SD11/SD21/ SD 22

De 5 à 32 m³/24h

Compact Modulaire kit

Osmoseurs très compact : excellent compromis entre capacité de production et encombrement.

Dans sa version modulaire, le skid peut être séparé en trois modules afin de faciliter son acheminement ainsi que son installation.

Cette modularité présente un grand intérêt lors de l'installation à bord de navires existants, dans un local accessible uniquement par des coursives étroites.
L'osmoseur peut alors être acheminé en trois modules de dimensions réduites, puis ré-assemblé sur place, les connexions s'effectuant simplement au moyen de raccords rapides fournis.
La version kit est idéales pour l'installation à bord de navires ne disposant pas d'un espace unique suffisant.
Disponible sur le type SD21-404, l'option Eco permet de réduire la consommation électrique.

Capacité	Type	Puissance installée	Poids osmoseur	Poids filtre à sable
5 m³/24 h	SD11-401	7 kW	230 kg	220 kg
8 m³/24 h	SD11-402		250 kg	
12 m³/24 h	SD11-403		270 kg	
15 m³/24 h	SD21-403	9 kW	300 kg	220 kg
20 m³/24 h	SD21-404		320 kg	
27 m³/24 h	SD22-406	11 kW	355 kg	220 kg
32 m³/24 h	SD22-408		390 kg	

SLCE SD11/SD21/SD 22 Twin

De 2x5 à 2x32 m³/24 h

Twin

Osmoseur double le plus compact du marché : tous les organes constitutifs de deux osmoseurs complets et indépendants sont intégrés dans un unique skid, y compris les filtres à sable, les pompes BP et le filtre à neutralit.

Chacun des osmoseurs est indépendant de l'autre et possède son propre circuit et sa propre armoire de commande. Ils peuvent ainsi fonctionner simultanément ou alternativement.

Capacité	Type	Puissance installée	Poids osmoseur
2x5 m³/24 h	SD11-401T	2x7 kW	970 kg
2x8 m³/24 h	SD11-402T		1000 kg
2x12 m³/24 h	SD11-403T		1030 kg
2x15 m³/24 h	SD21-403T	2x9 kW	1070 kg
2x20 m³/24 h	SD21-404T		1100 kg
2x27 m³/24 h	SD22-406T	2x11 kW	1170 kg
2x32 m³/24 h	SD22-408T		1240 kg

Tension monophasée ou triphasée.
Capacité pour eau de mer standard + / -10% à 25°C et 35g/l.
Puissance consommée inférieure de 20% à la puissance indiquée.

Photo : Ifremer

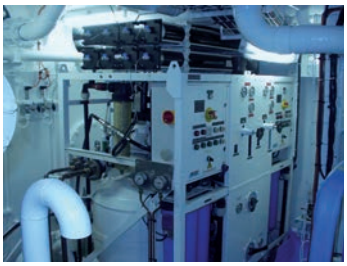

Photo : Sirpa /C.Chaumeil

SD5 Compact

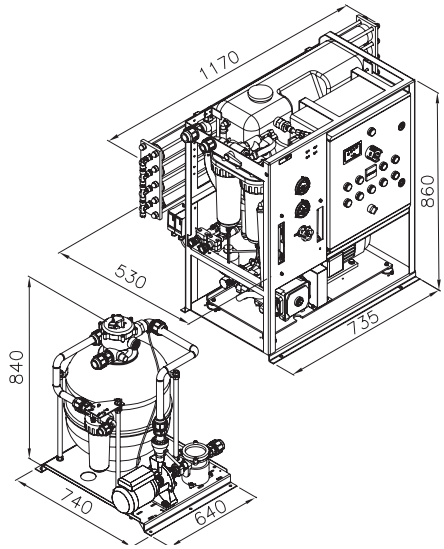

SD11/SD21 compact et modulaire

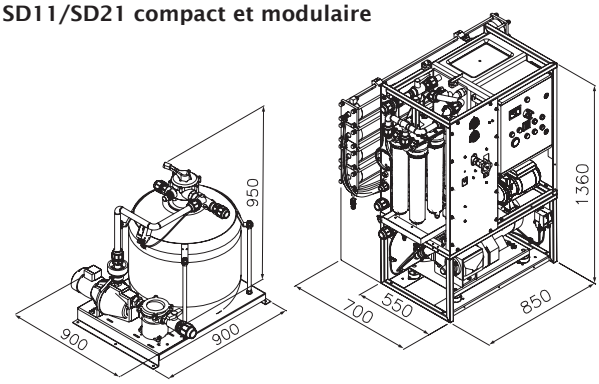

Instalation compacte

Installation modulaire

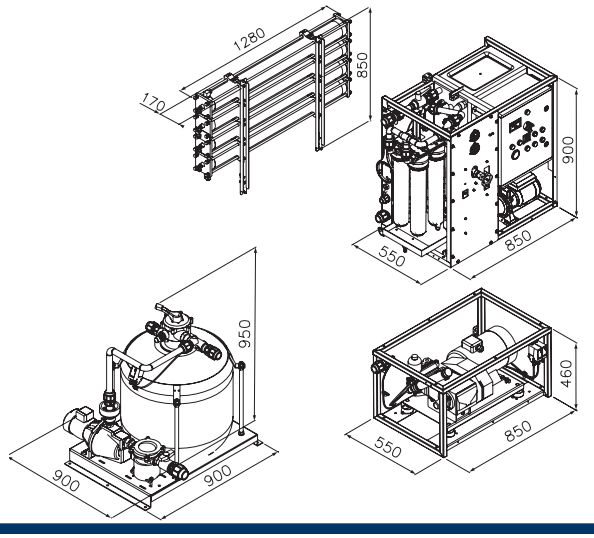

SD22 compact et modulaire

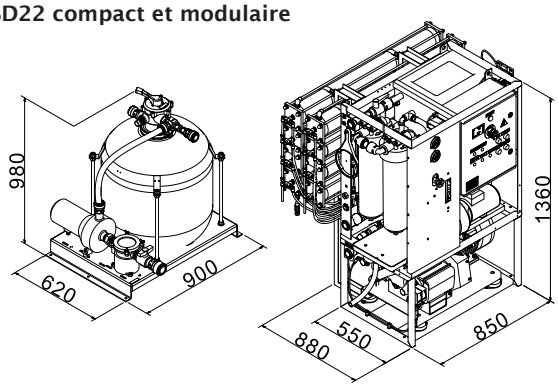

Installation compacte

Installation modulaire

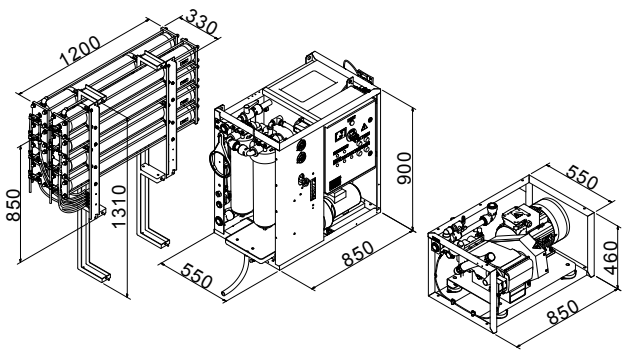

SD11/SD21/ SD22 Twin

Type	x
SD11TWIN SD21TWIN	1040mm
SD22TWIN	1190 mm

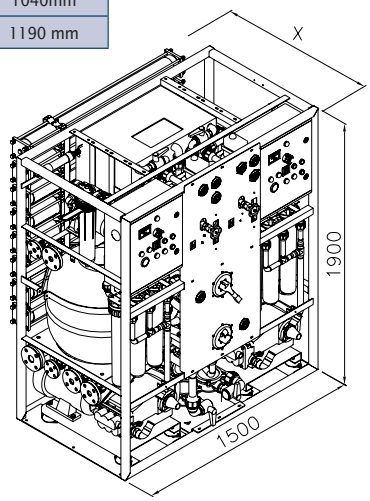

SLCE® watermakers

ISO 9001 BUREAU VERITAS Certification
Numéro : 2 094 884

Un équipement de qualité

De la préfiltration de l'eau de mer au contrôle de la qualité de l'eau produite, les osmoseurs SLCE SD intègrent une chaîne de traitement complète et performante associée à un système de commande et de contrôle ergonomique.

Composition

- Châssis en acier Inox revêtu époxy
- Pompe BP d'alimentation auto-amorçante
- Filtre à sable avec vanne multifonctions
- Filtres à cartouches 20 et 5µ
- Pompe HP en acier Inox 316L
- Module d'osmose inverse avec membranes haute réjection
- Manomètre de contrôle et pressostats de sécurité
- Contrôle continu de salinité avec vanne automatique de rejet
- Circuit de rinçage avec pompe de circulation
- Armoire électrique automatique pilotée par automate
- Filtre à neutralit séparé pour installation sur la tuyauterie d'eau produite

Équipements complémentaires spécifiques

- Station de chloration de l'eau produite
- Stérilisateur UV
- Stérilisation de l'eau produite par ions argent
- Étage secondaire d'osmose pour production d'eau industrielledéminéralisée
- Filtre à sable automatique
- Récupération d'énergie (disponible sur type SD21-404 et SD21-404T)...

Des solutions sur mesure

- **Unité mobile** de production d'eau
- Équipement en **conteneur**
- Équipement **aérotransportable**
- Équipement **militaire**...

Le bureau d'étude intégré permet de répondre à toutes les demandes d'utilisation spécifiques

SLCE®
watermakers

149, Rue Salvador Dali
ZA de Kergouaran
CS 8002 CAUDAN
56607 LANESTER Cedex
France

tél. +33(0)297 838 888
fax +33(0)297 838 333
e-mail slce@slce.net
internet www.slce.net

Votre distributeur

- Spécifications révisable sans préavis - Septembre 2012